LEO NEXT KC

КОНДЕНСАЦІЙНИЙ КОТЕЛ З ПРОТОЧНИМ НАГРІВОМ ГАРЯЧОЇ ВОДИ

Новинка!



Доступні моделі:

24 28

- **ІНТЕЛЕКТУАЛЬНЕ ГОРІННЯ: Система автоматично калібрується й адаптується до якості газу, забезпечуючи стабільно оптимальну ефективність протягом тривалого часу.**
- **МОДУЛЯЦІЯ (1:8): Ідеально підлаштовується під фактичну потребу, знижуючи споживання газу та кількість циклів запалювання.**
- **ВИСОКОЕФЕКТИВНИЙ ТЕПЛООБМІННИК ІЗ НЕРЖАВІЮЧОЇ СТАЛІ Однопрохідний спіральний модуль із збільшеним поперечним перерізом каналів для забезпечення надійної та тривалої роботи.**
- **ПЕРЕВАГИ КЕРАМІКИ: Високопродуктивний керамічний пальник, що забезпечує ширший діапазон модуляції.**
- **РОЗШИРЮВАЛЬНИЙ БАК НА 9 ЛІТРІВ: Можливість роботи з великолітражними системами опалення без додаткових компенсаційних баків**
- **КОМПАКТНІСТЬ: Глибина всього 250 мм — ідеально навіть для найтісніших просторів.**
- **СУМІСНИЙ З ВОДНЕМ: Сумісність із метано-водневими сумішами з вмістом водню до 20%: готовність до енергетичного переходу.**
- **ЛЕГКЕ ПЕРЕЛАШТУВАННЯ НА ЗРІДЖЕНИЙ ГАЗ:** Виконується в меню програмування; комплекти для переобладнання не потрібні.
- **АВТОМАТИЧНЕ ВИДАЛЕННЯ ПОВІТРЯ:** Цикл автоматичного видалення повітря під час першого запуску: швидший монтаж без марнування часу.
- **АДАПТИВНЕ КЕРУВАННЯ ПОТУЖНІСТЮ:** Алгоритм управління вентилятором із динамічним збільшенням напору, що вмикається за допомогою параметра: сумісний із трубами Ø50 та Ø60, ідеально підходить для довгих димоходів та складних установок.
- **ЛЕГКИЙ МОНТАЖ:** Простота та зручність монтажу й обслуговування.
- **РІДКРИСТАЛИЧНИЙ ІНТЕРФЕЙС:** З підсвічуванням та вбудованою системою діагностики для миттєвого відстеження стану обладнання.
- **РОЗШИРЕНЕ НАЛАШТУВАННЯ:** Програмовані параметри для адаптації системи та історії блокувань.

Модель	Тип газу	Код	Теплова потужність		Клас енергоефективності		Ш х В х Г	Вага брутто
			Повна потужність (Qn), кВт	Номінальна потужність ГВП, кВт	Опалення приміщення	Нагрівання води	мм	кг
KC 24	ПРИРОДНИЙ ГАЗ	KLGU32KC24	20,0	24,0	A	A XL	400x700x250	27,5
KC 28	ПРИРОДНИЙ ГАЗ	KLGU32KC28	24,0	28,0	A	A XL	400x700x250	30,0

У вартість входять: Паперовий шаблон, заглушки для роздільного повітрозабору, кронштейн для кріплення на стіні.

РОЗМІРИ ТА ПІДКЛЮЧЕННЯ ПО ЦЕНТРАМ

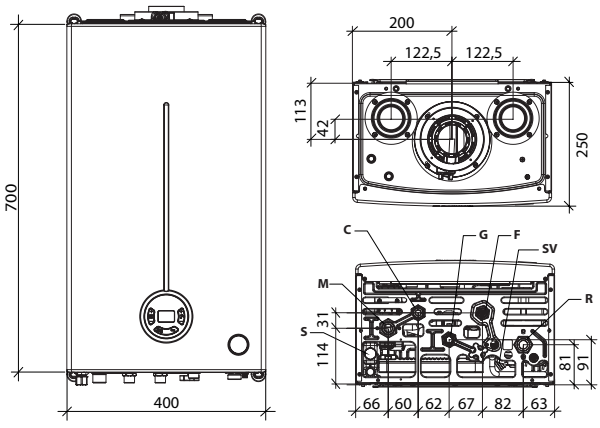



S	Злив конденсату		
M	Подаюча магістраль опалення (3/4")	**F**	Вхід холодної води (1/2")
C	Вихід гарячої води (1\2")	**R**	Зворотня магістраль системи опалення (3/4")
G	Вхід газу (1/2")		

Технічні дані	од. вим.	KC 24	KC 28
Номінальна теплова потужність (Pn)	кВт	19	23
Сезонна енергетична ефективність нагріву приміщення (ηs)	%	92	93
Енергетична ефективність нагріву води (ηwh)	%	88	82
Повна теплова потужність (Qn)	кВт	20,0	24,0
Номінальна теплова потужність (80-60°C) (Pn)	кВт	19,5	23,4
Теплова потужність (50-30°C)	кВт	21,3	25,9
Зменшена теплова потужність (Qr)	кВт	3,0	3,5
ККД на номінальній потужності (80-60°C)	%	97,3	97,5
ККД на номінальній потужності (50-30°C)	%	106,5	107,7
ККД на потужності 30% (30°C зворотня магістраль)	%	107,3	109,7
Ємність розширювального баку системи опалення	l	9	9
Номінальна теплова потужність в режимі ГВП	кВт	24,0	28,0
Витрата ГВП при ΔT=30K	л/хв	12,3	13,4
Клас по викидам Nox	-	6	6
Клас електрозахисту	IP	IPX4D	IPX4D

Зображення	Опис	Код
	Пульт дистанційного керування Ready Remote	0CREMOTO08
	Термостат Spot Easy WI-FI	0SPOTAPP20
	Радіореле керування додатковою зоною опалення для використання разом із термостатом Spot Easy	0RELERAD01
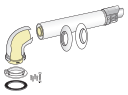	Коаксіальний комплект Ø60/100 із пофарбованої сталі, довжиною 75 см	0CONDASP00
	Комплект коаксіального підключення Ø60/100	0KITATCO00

Зображення	Опис	Код
	Комплект коакс. адаптора з D.60/100 на D.80/125	0KITADCO00
	Роздільний комплект Ø80+80	0KITSDOP08
	Датчик температури зовнішнього повітря (60x45x31 мм)	0SONDAES01
	Магнітний дешламатор	0AFILDEF00
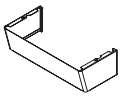	Фальшпанель для труб компактного котла - Висота 110 мм - Ширина 400 мм - Глибина (верхня частина) 194 мм - Глибина (нижня частина) 165 мм	0COPETUB00

Як підвищити енергоефективність?

Найбільш поширені рішення

Сезонна енергетична ефективність нагріву приміщення (ηs)				
Пристрій регуляції		**Код**	**KC 24**	**KC 28**
Опція 1	Котел + датчик температури зовнішнього повітря	**0SONDAES01**	94%	95%
Опція 2	Котел + пульт дистанційного керування	**0CREMOTO08**	95%	96%
Опція 3	Котел + пульт дистанційного керування + датчик температури зовнішнього повітря	**0CREMOTO08** **0SONDAES01**	96%	97%

Uff. Pubb. Fondital CTC 04 C 389 - 01 Ottobre 2026 (10/2026)

FONDITAL S.p.A. Società a socio unico Via Cerreto, 40 - 25079 VOBARNO (BS) IT - Tel.: +39 0365 878.31 - Fax: +39 0365 878.304 - E-mail: info@fondital.it - Web: www.novaflorida.com